E-201

Esmaltado blanco
Enameled white

New Collection



65x65 cm · eco PLUS · AIR Clean 5h · LED 4000K · Touch · Last TIME · Filters ALU · Filters Auto. · SIA Safety · 140 170 cm

Modelos / Models

S.E.C. System®

Motor Interior / Interior Motor

Front. (cm)	Motor	Ø tubo	Clas. Ener.	Ref.
65	V.1130 eco PLUS	Ø150	B	010372

Motor Intermedio exterior / Duct-in-line motor

65	V.1550 eco	Ø150	B	010374

Motor Exterior a muro / Remote motor - Wall Outdoor

65	V.1300 eco	Ø150	A	010373

Opcionales / Options

AirLink

Modelo compatible. Es imprescindible solicitar esta opción en el pedido de la campana. No se equipa de serie
Compatible Model. This option must be requested together with the purchase order. Is not included as standard.

Kits de recirculación. Ver página 210
Activated carbon filters kit. See page 210

Cambio a LED cálido de 3000K. Suministrado con la campana
LED change to warm light LED 3000K. Available only at the factory

Este modelo puede solicitarse bajo pedido SIN ILUMINACIÓN.
This model can be manufactured WITHOUT LIGHTING on request

Conjunto botonera INOX de encastre a pared.
Solo suministrado con la campana
Stainless steel button panel set for embedding into the wall.
Available only at the factory

Conjunto botonera BLANCO de encastre a pared.
Solo suministrado con la campana
White enamel button panel set for embedding into the wall.
Available only at the factory

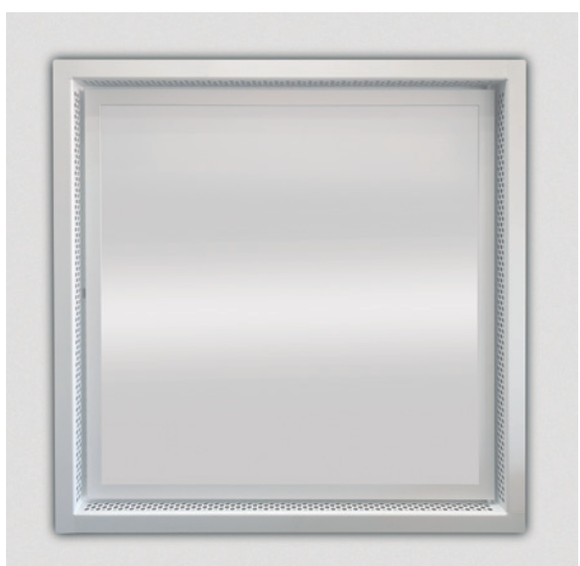

Esquemas medidas / Technical Drawings

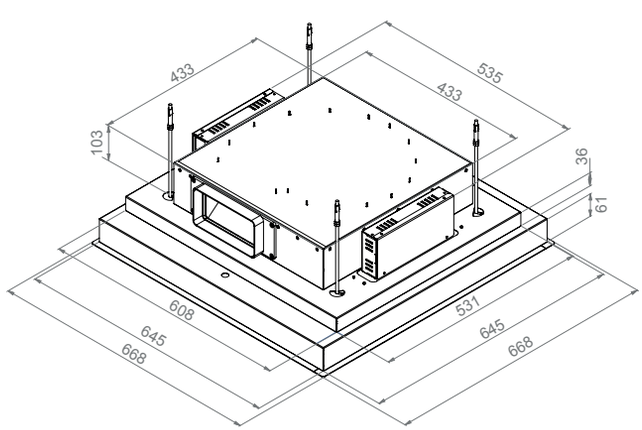

Altura mínima falso techo
Minimum height of false ceiling

65 cm	205 mm

Medidas encastre
Built in Sizes

65 cm	655 x 655 mm

Acceso / Access WEB



Opcional / Options
Inox / Stainless Steel
Esmaltado blanco / White

Techo / Ceiling

Ver sección sobre características y recomendaciones para las campanas de techo. See section on features and recommendations for the ceiling hoods. Pag. 120





E-201